コンパクトデジタルカメラ用 防水プロテクタ　システムチャート 2009.2

OLYMPUS Your Vision, Our Future

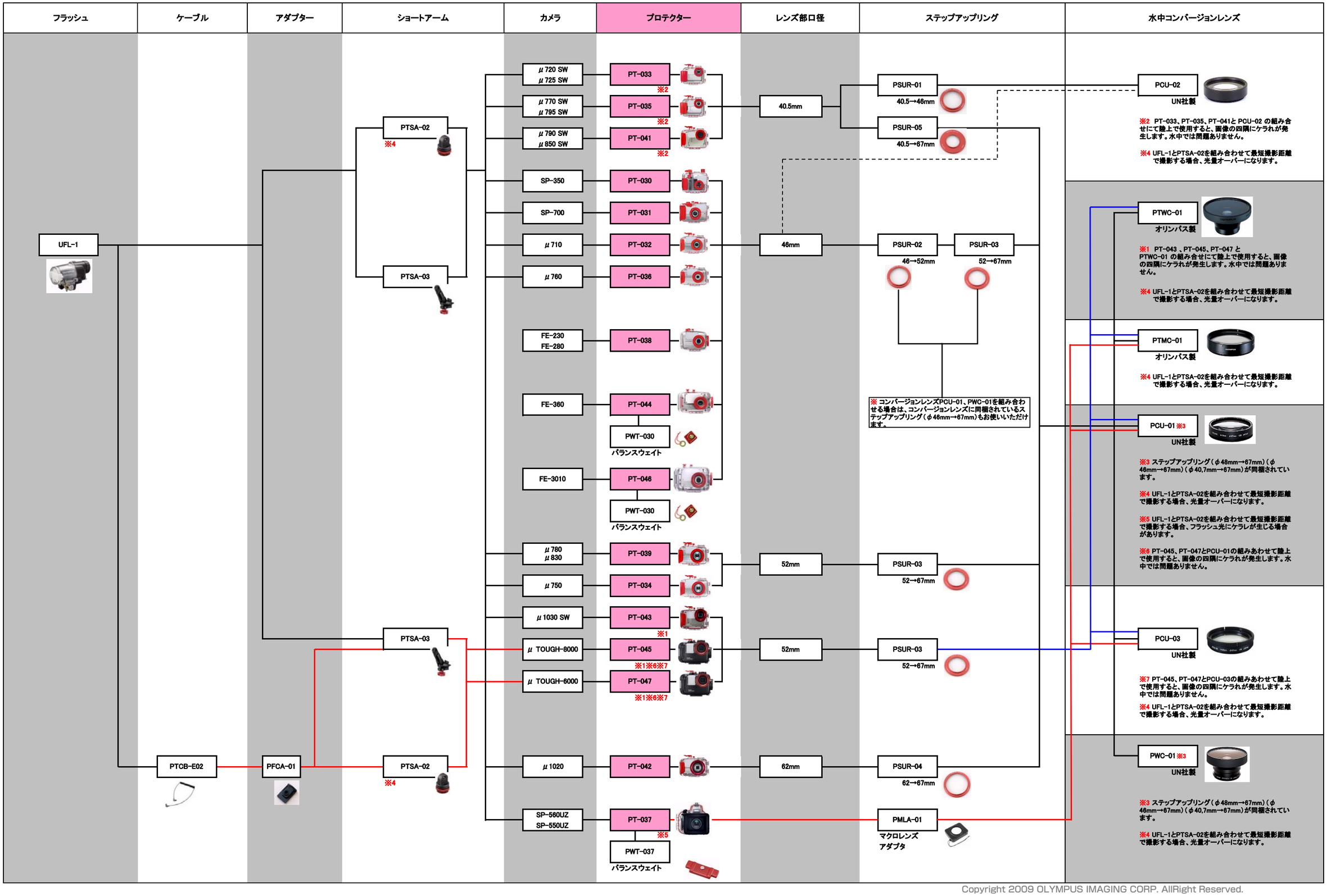

Copyright 2009 OLYMPUS IMAGING CORP. AllRight Reserved.